DETAL OK-35

STYK Z OKAPEM -
ŚCIANA OSŁONOWA

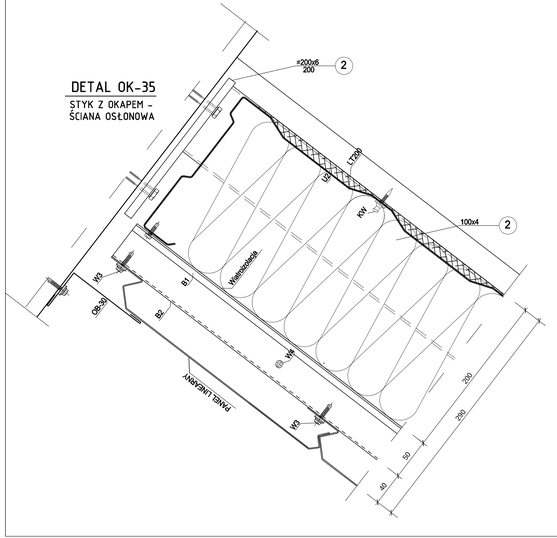

DETAL OK-36

MOCOWANIE KASET LT -
ŚCIANA OSŁONOWA

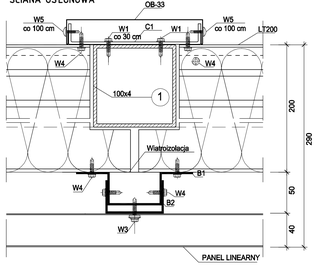

DETAL OK-37

ZŁĄCZE PIONOWE PANELI -
ŚCIANA OSŁONOWA

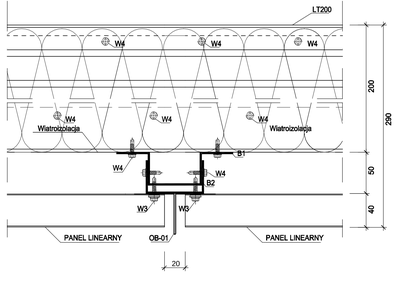

FATORA	*Temat opracowania:* Roboty modernizacyjne w obrębie hali sportowej Miejskiego Ośrodka Sportu i Rekreacji przy ul. Wschodniej 2 w Zgierzu - Etap I.		*rys. nr.* **1:2,5**	*rys. nr.* **21/K**
FIRMA PROJEKTOWO-BUDOWLANA Ośrodek Sportu i Rekreacji Zgierz, ul. Wschodnia 2/3 tel. 602-40-67-00	*Faza:* **Projekt wykonawczy**		*Branża:* **Konstrukcja**	*Data:* **08.2016**
Treść rysunku: **Okładzina elewacyjna - detal OK-35 - OK-37**	*Autor:*	*Imię i nazwisko:*	*Nr uprawnień:*	*Podpis:*
	Projektant:	arch. Janusz Patora	435/89/WŁ	
	Współpraca:	inż. Andrzej Badowski	420/88/WŁ	
		arch. Katarzyna Renik		
		arch. Radosław Wardęcki	MAI069/13	